シリンダブロック

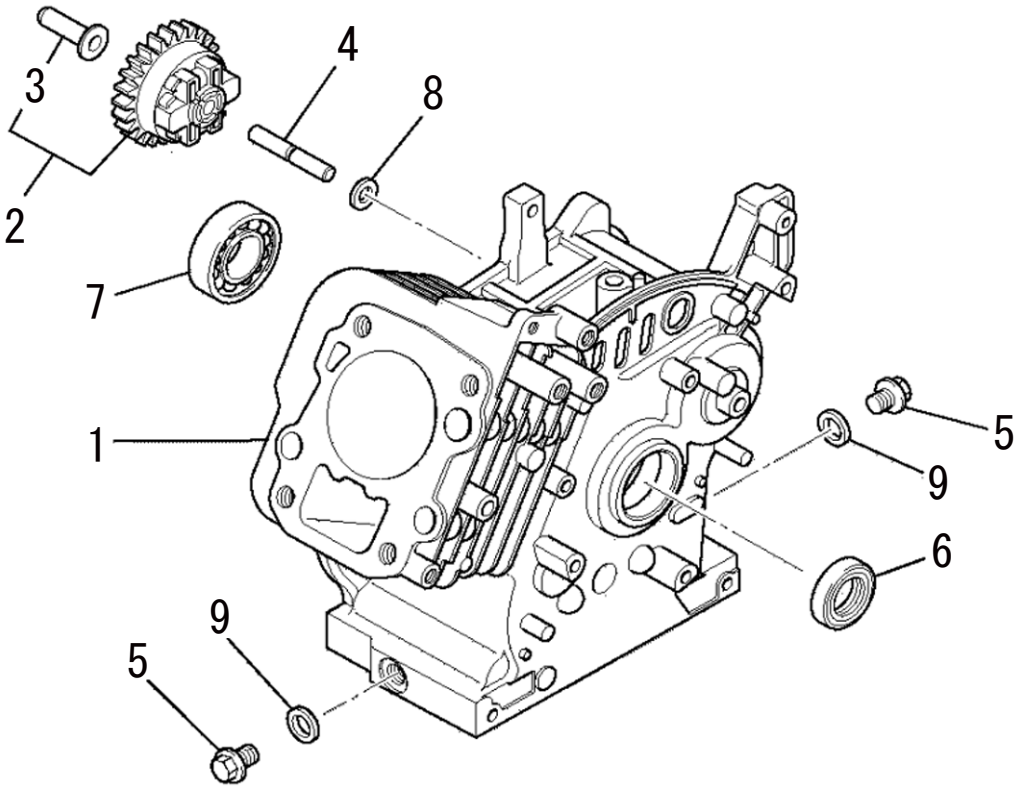

ケースカバー

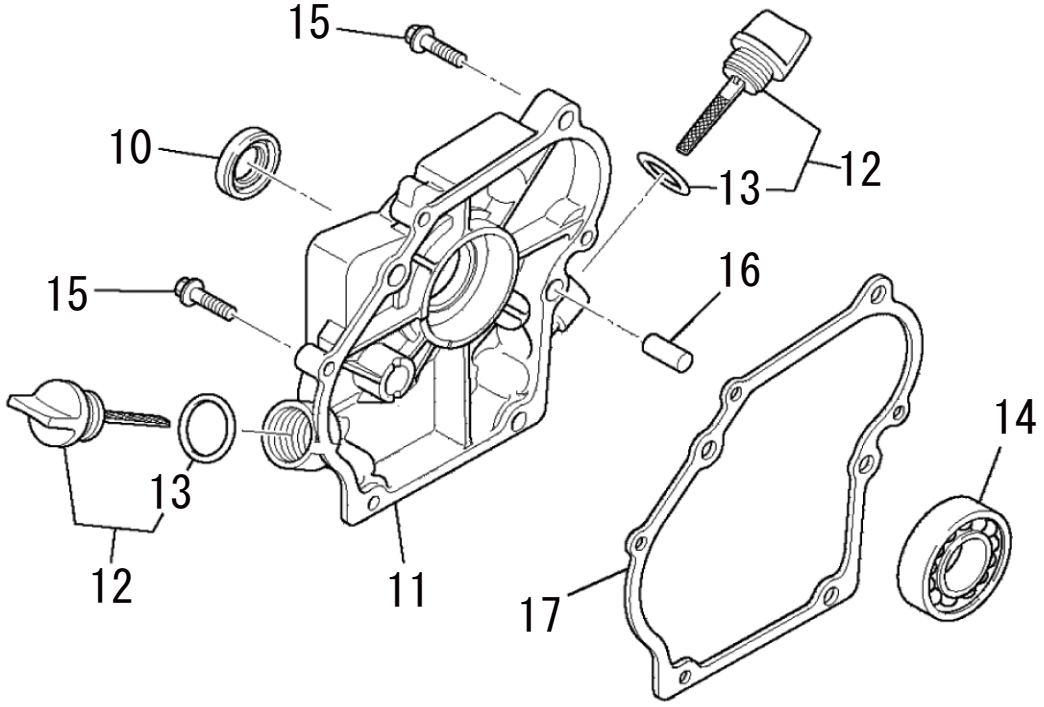

1 シリンダブロック／ケースカバー

(SEM) 三菱 GM82PA

□表示価格に消費税は含まれておりません

見出番号	部品番号	部品名称	使用個数	備　　考	希望小売価格
1	KB41004AB	シリンダブロック	1		28,900
2	KG01008BB	ガバナギヤASSY	1	3 を含	7,500
3	KG14005AA	ガバナスライダ	1		200
4	KG22004AA	ガバナシャフト	1		800
5	KL22003AA	ドレンプラグ	2		350
6	KW22001AA	オイルシール	1		350
7	S111X62X030	ボールベアリング	1	#6203	800
8	W200H06	ワッシャ	1		100
9	KW39070AA	ガスケット	2		100
10	KW22001AA	オイルシール	1		350
11	KB61004AB	クランクケースカバー	1		5,950
12	KL21006EA	オイルゲージ	2	13 を含	350
13	S655W18	オーリング	2		200
14	KW11011AA	ボールベアリング	1		800
15	B800B06X025	フランジボルト	6		100
16	KU44001AA	ダウエルピン	2		100
17	KW31013AA	クランクケースガスケット	1		300

シリンダヘッド

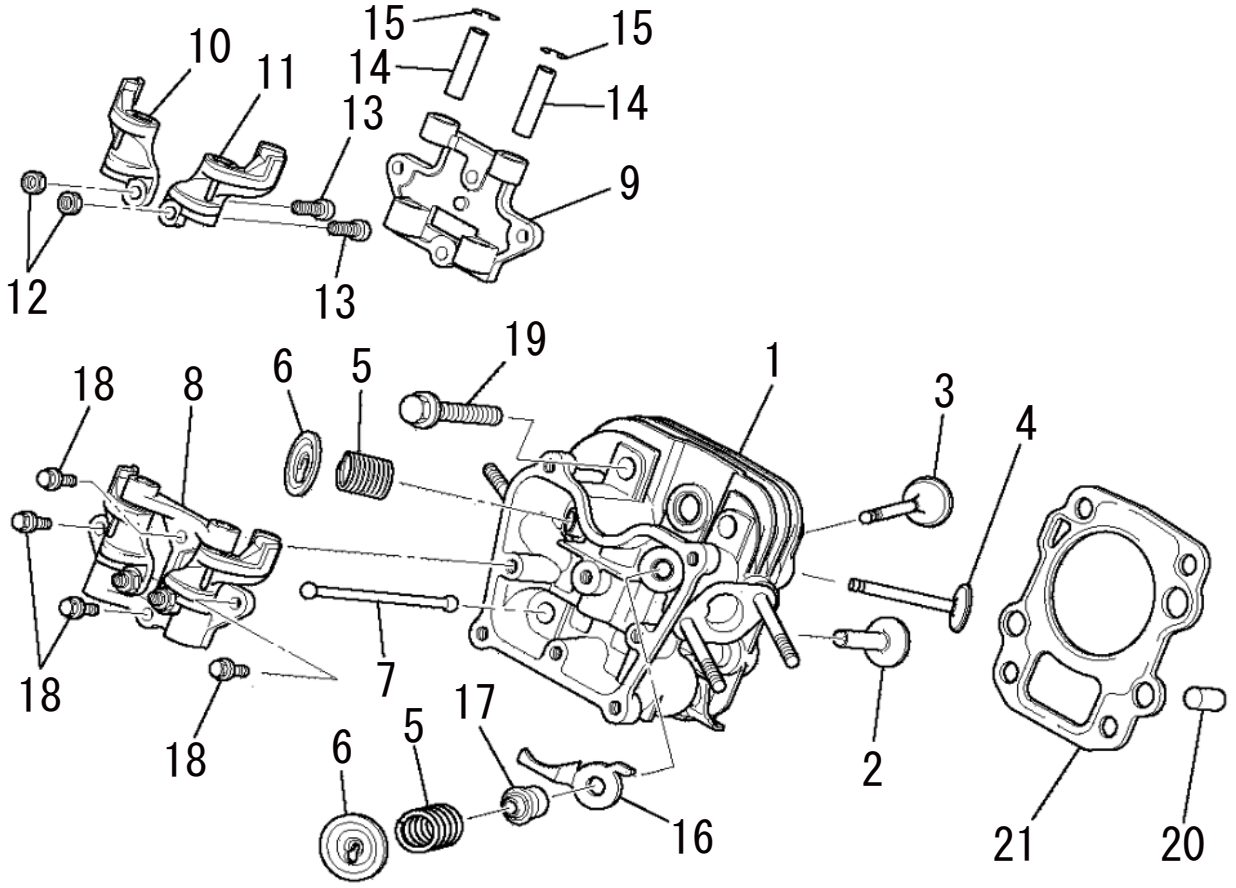

ヘッドカバー

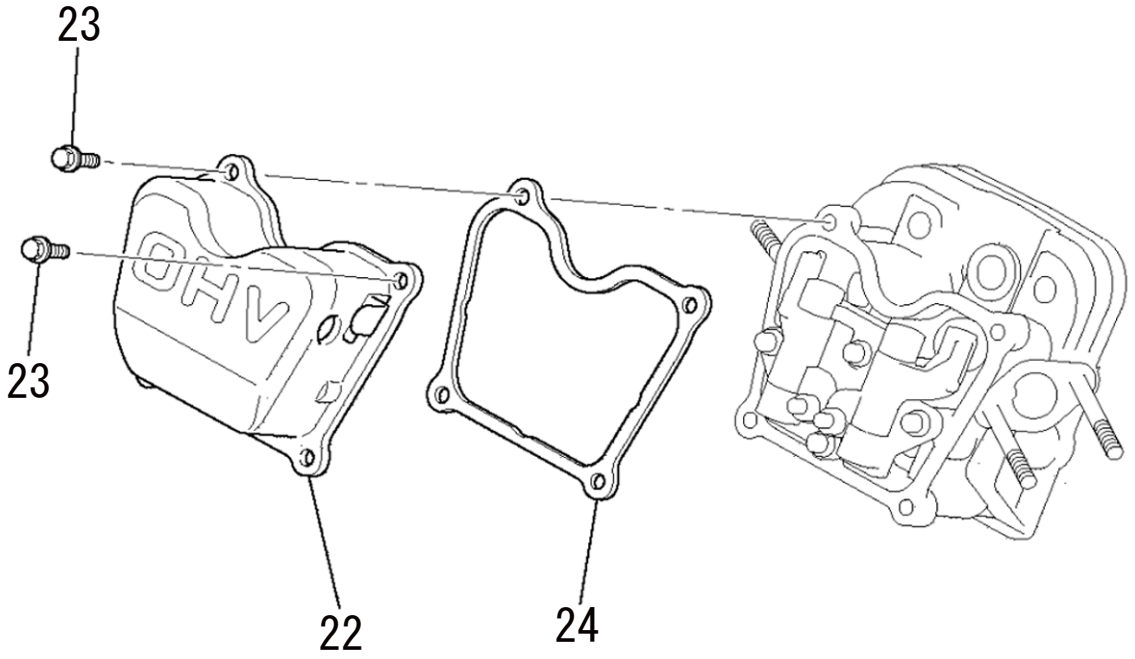

2 シリンダヘッド／ヘッドカバー

(SEM) 三菱 GM82PA

□表示価格に消費税は含まれておりません

見出番号	部品番号	部品名称	使用個数	備考	希望小売価格
1	KC02073AA	シリンダヘッドASSY	1	WITH KU13043AA	11,700
2	KV24009AA	タペット	2		550
3	KV32004AA	インテイクバルブ	1		1,350
4	KV43008AA	エキゾーストバルブ	1		1,450
5	KV55012AA	バルブスプリング	2		400
6	KV64002AA	バルブスプリングリテーナ	2		300
7	KV71012AA	プッシュロッド	2		1,000
8	KV02003CA	ロッカーアームASSY	1	9～15 を含	8,450
9	KV74007AA	プレート	1		1,850
10	KV72016AA	ロッカーアーム	1		1,350
11	KV72017AA	ロッカーアーム	1		1,350
12	KU23013AA	ナット	2		100
13	KV73004AA	アジャストスクリュ	2		200
14	KV75009BA	シャフト	2		400
15	FR34111	ピストンピンクリップ	2		100
16	KV90013AA	プレート	1		250
17	KW21023AA	バルブステムシール	1		450
18	B800A06X016	フランジボルト	4		100
19	B800B08X055	フランジボルト	4		300
20	KU44001AA	ダウエルピン	2		100
21	KC65002AA	ヘッドガスケット	1		400
22	KC09013AA	ヘッドカバー	1		5,000
23	B800A06X012	フランジボルト	4		100
24	KW33006AA	ガスケット、ヘッドカバー	1		350

クランクシャフト

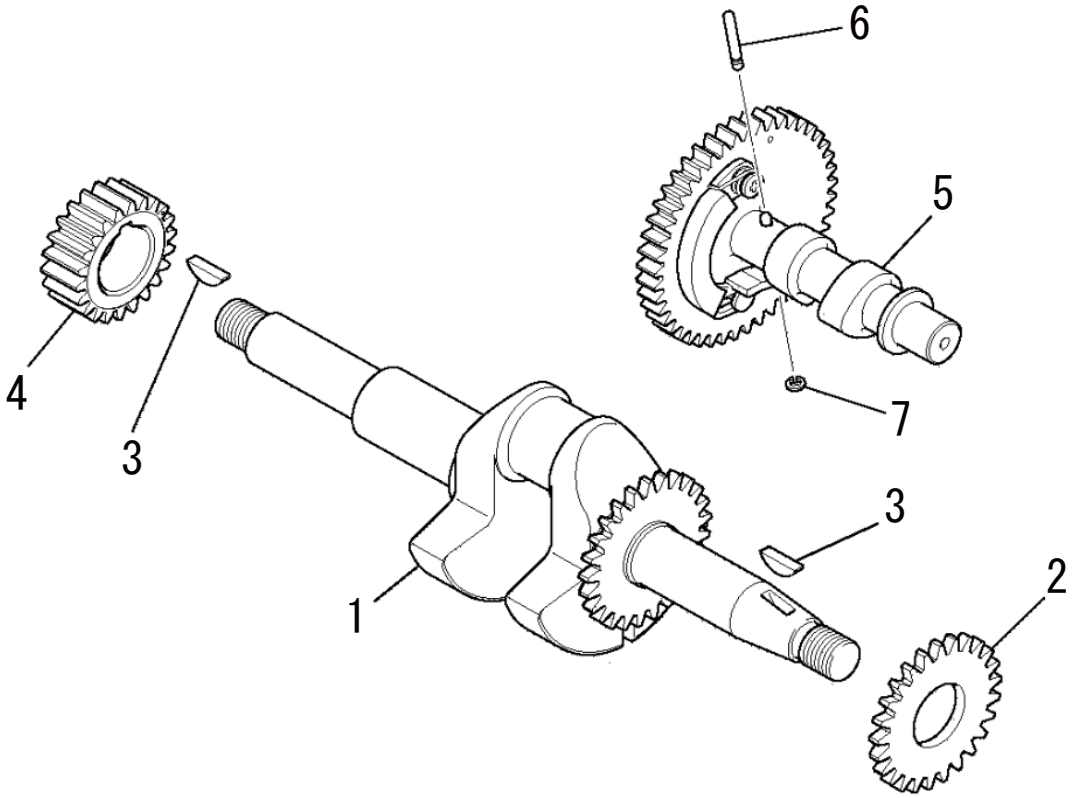

ピストン／ロッド

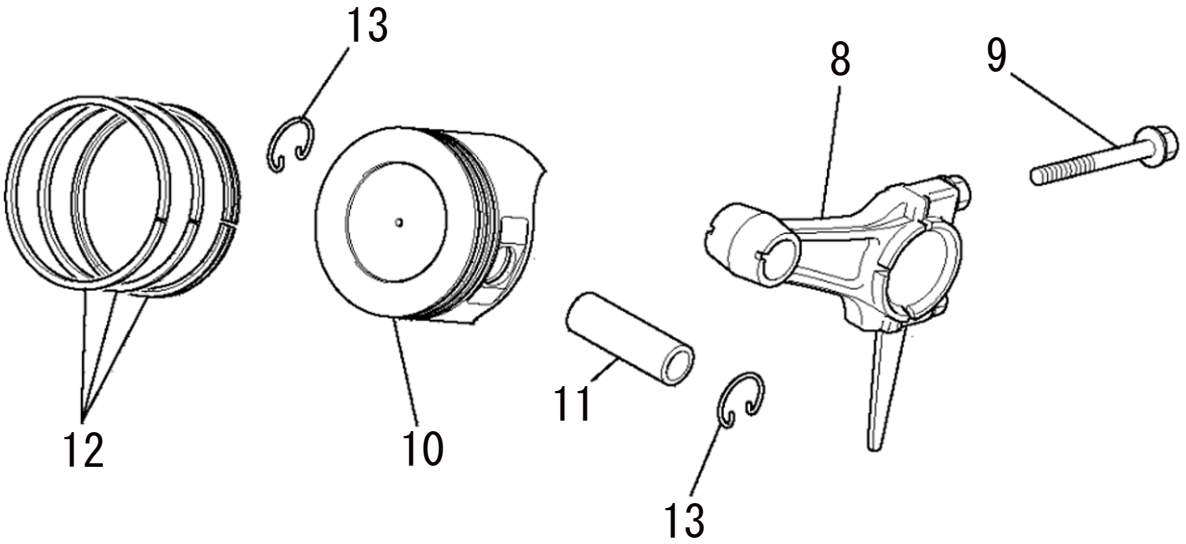

3 クランクシャフト／ピストン&ロッド

(SEM) 三菱 GM82PA

□表示価格に消費税は含まれておりません

見出番号	部品番号	部品名称	使用個数	備　　考	希望小売価格
1	KD02073CA	クランクシャフトASSY	1	2, 3 を含	15,900
2	KD63047AA	ギヤ	1		1,600
3	KD90016AA	キー	2		350
4	KD62010AA	クランクシャフトギヤ	1		2,100
5	KV01197AA	カムシャフトギヤASSY	1	6, 7 を含	10,950
6	KV83009AH	ピン	1		150
7	S500P03	スナップリング	1		100
8	KD03038AA	コネクティングロッドASSY	1	STD 9を含	6,450
	KD03038BA	コネクティングロッドASSY	1	US 0.25　9 を含	6,450
	KD03038CA	コネクティングロッドASSY	1	US 0.50　9 を含	6,450
9	KD70001CA	フランジボルト	2		200
10	KP15007AA	ピストン	1	STD	1,800
	KP15007BA	ピストン	1	OS 0.25	2,100
	KP15007CA	ピストン	1	OS 0.50	2,100
11	KP55003AA	ピストンピン	1		550
12	KP02020AA	ピストンリングセット	1	STD	2,600
	KP02020BA	ピストンリングセット	1	OS 0.25	4,400
	KP02020CA	ピストンリングセット	1	OS 0.50	4,400
13	KP90002AA	ピストンピンクリップ	2		100

4 マグネト／ファンカバー／カバー／リードワイヤ／プラグ／キャップ (SEM) 三菱 GM82PA

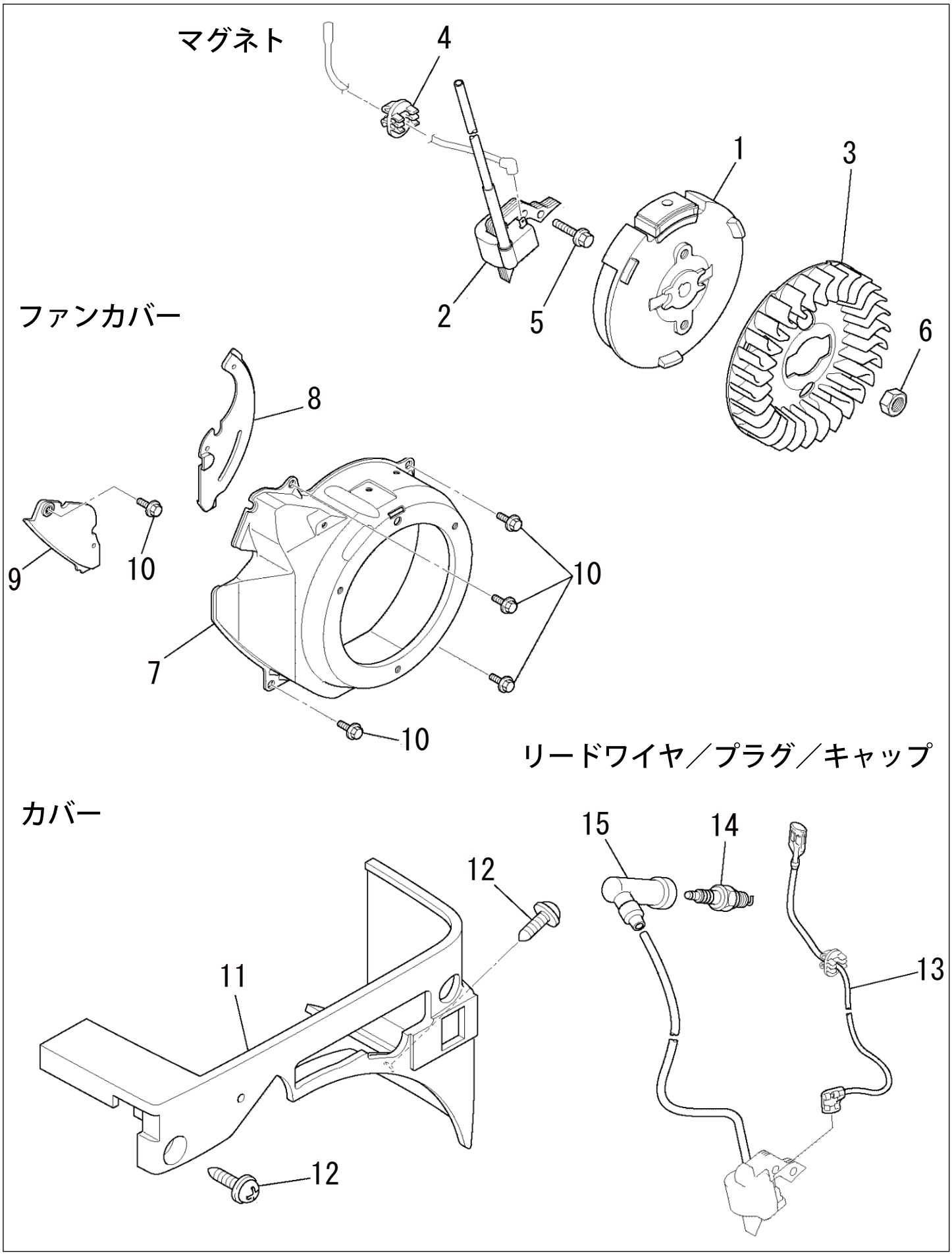

4 マグネト／ファンカバー／カバー／リードワイヤ／プラグ／キャップ (SEM) 三菱 GM82PA

□表示価格に消費税は含まれておりません

見出番号	部品番号	部品名称	使用個数	備考	希望小売価格
1	KE12036AA	フライホイール	1		9,400
2	KE24018AA	イグニッションコイル	1		7,700
3	KE90200AA	ファン	1		650
4	KU70007AA	クリップ	1		300
5	B805B06X020	フランジボルト	2		100
6	N030A12	ナット	1		100
7	KH24004AA	ファンカバー	1		4,100
8	KH90050AA	カバー	1		150
9	KH90051AA	カバー	1		150
10	B805B06X012	フランジボルト	5		100
11	KR40029DA	フロントカバー	1		650
12	KU12025AA	タッピングスクリュ	2		100
13	KE90069AA	リードワイヤ	1		300
14	KE41022AD	スパークプラグ	1	BP6HS（NGK）	700
15	KE42027AA	プラグキャップ	1		550

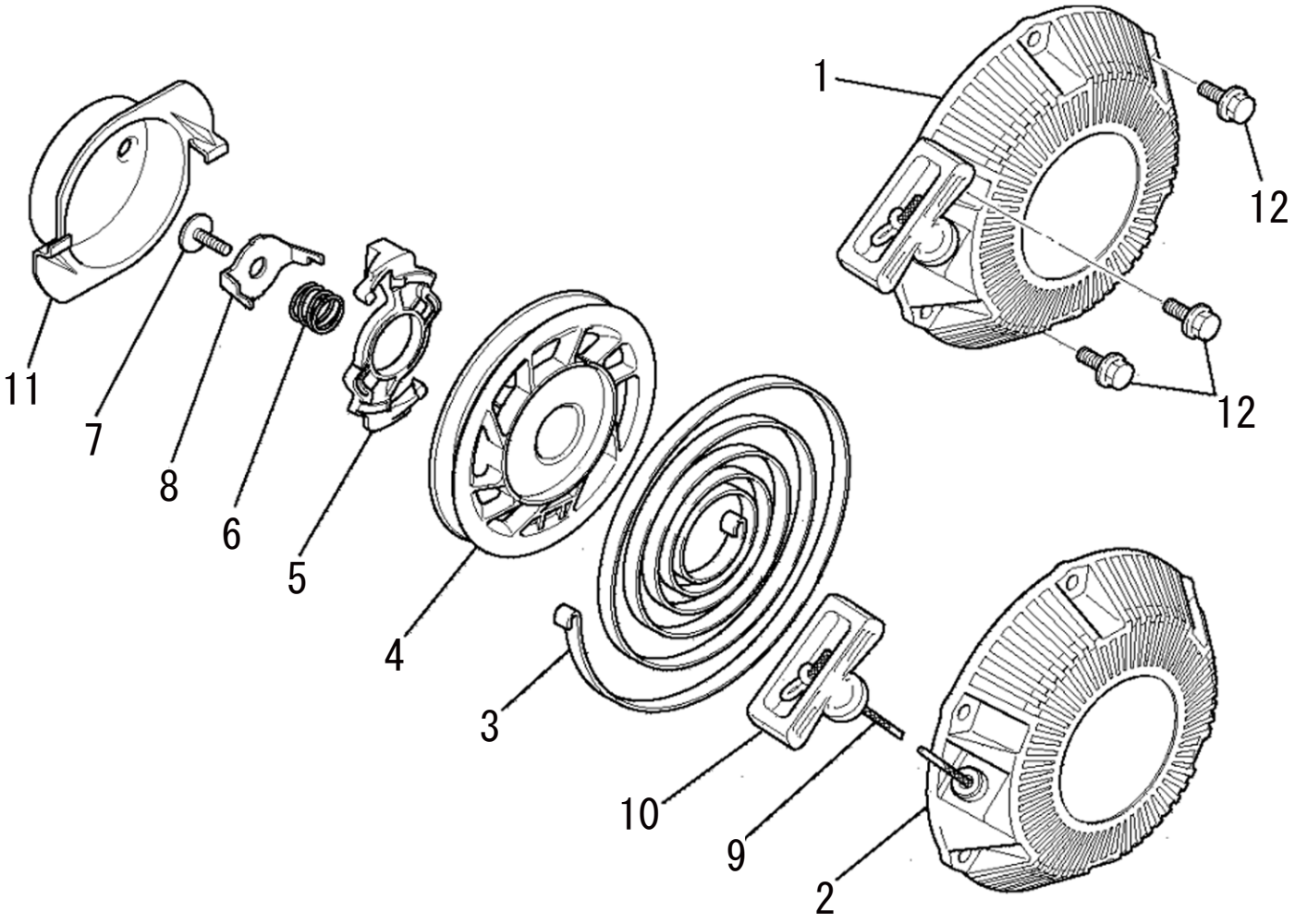
1
12
12
11
7
8
6
5
4
3
10
9
2

5 リコイルスタータ

(SEM) 三菱 GM82PA

□表示価格に消費税は含まれておりません

見出番号	部品番号	部品名称	使用個数	備考	希望小売価格
1	KS02060AD	リコイルスタータASSY	1	2～11 を含	9,500
2	KS20080BD001	スタータケース	1		5,250
3	KS20080AD002	スパイラルスプリング	1		1,550
4	KS20080BD003	リール	1		1,000
5	KS20080AD004	ガイド	1		600
6	KS20080AD005	ブレーキスプリング	1		600
7	KS20080AD006	スクリュ	1		350
8	KS20080AD007	リテーナ	1		450
9	KS20080AD009	ロープ	1		750
10	KS20080AD010	ハンドル	1		700
11	KS30039AA	スタータプーリ	1		1,150
12	B800A06X010K	フランジボルト	3		100

エアクリーナ

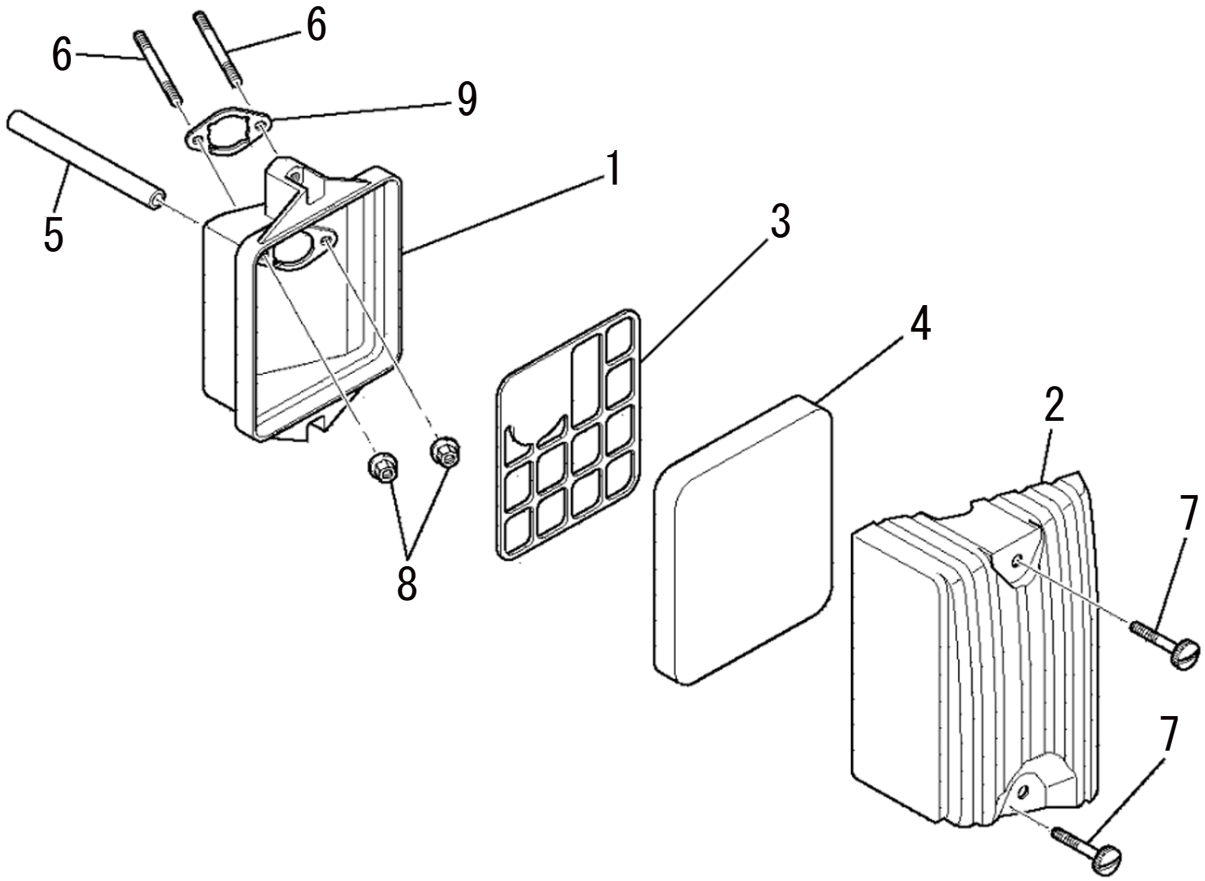

マフラー

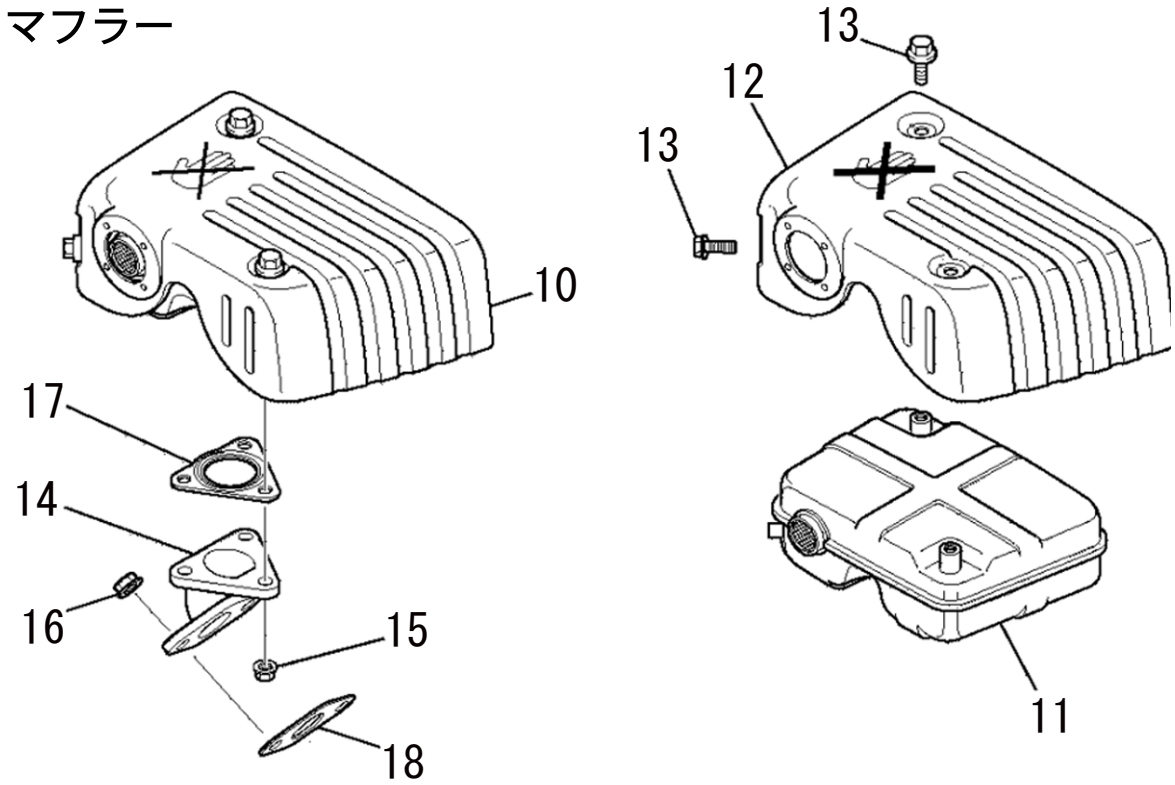

6 エアクリーナ／マフラー

(SEM) 三菱 GM82PA

□使用個数は1台に使用する個数で入り数ではありません　□価格は1個あたりの単価です　□表示価格に消費税は含まれておりません

見出番号	部品番号	部品名称	使用個数	備考	希望小売価格
1	KA11021AA	クリーナケース	1		
2	KA20056AA	クリーナカバー	1		
3	KA30024BA	グリッド	1		
4	KA40072AA	クリーナエレメント	1		
5	ZZ70002R	ブリーザチューブ	1		
6	KU13043AA	スタッドボルト	2		
7	KA90124BA	ボルト	2		
8	N801A06	フランジナット	2		
9	KW34058AA	キャブレタガスケット	1		
10	KM02099AA	マフラASSY	1	11~13 を含	
11	KM15060AA	マフラ	1		
12	KM25052AA	マフラカバー	1		
13	B800A06X008K	フランジボルト	3		
14	KM30008AA	エキゾーストパイプ	1		
15	N801A06	フランジナット	3		
16	ZZ70028C	コニカルスプリングナット	2		
17	KM70043AA	マフラガスケット	1		
18	KM70040AA	マフラガスケット	1		

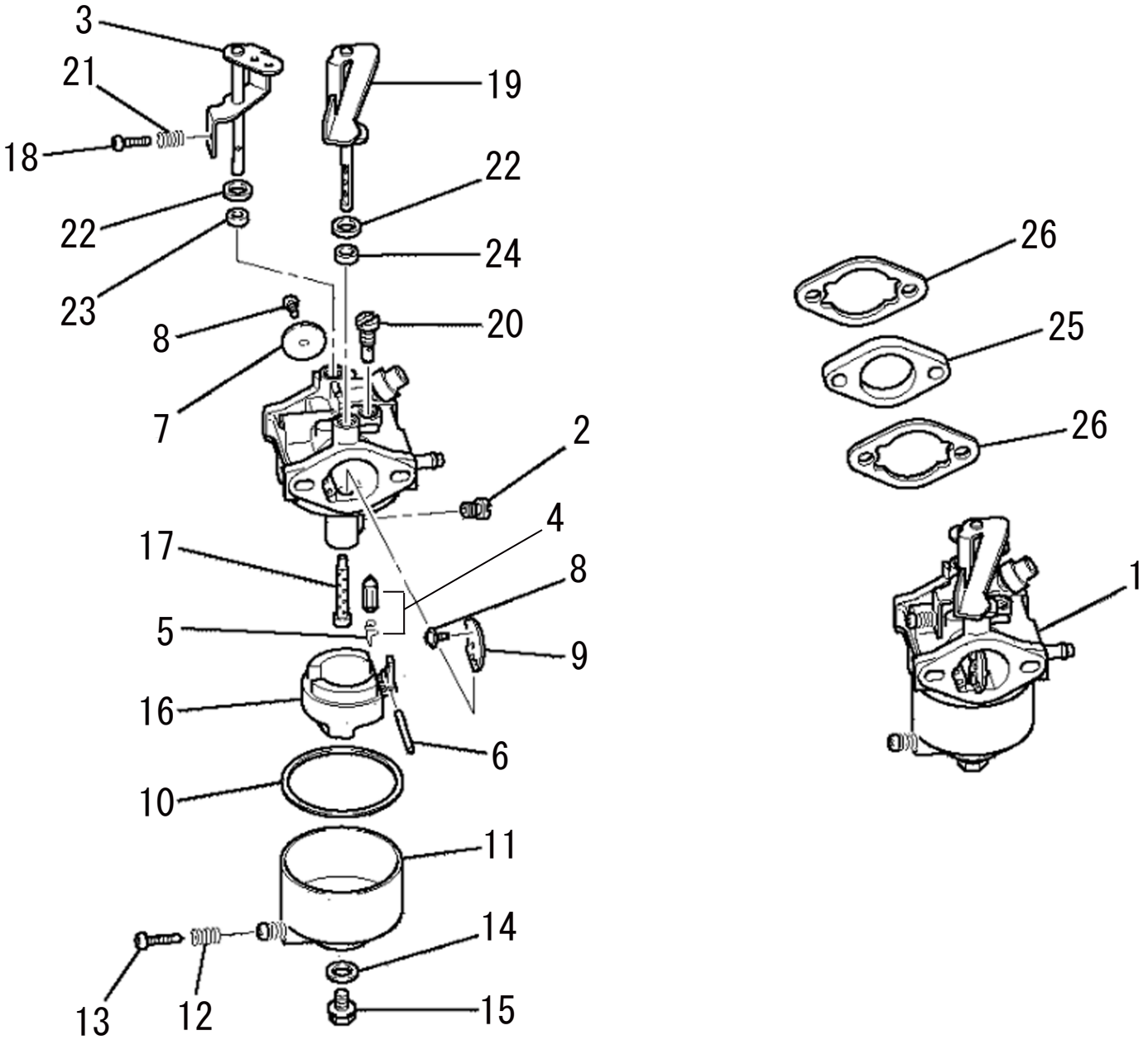
3
21
18
22
23
19
22
24
8
7
20
2
4
17
8
5
9
16
6
10
11
14
13
12
15
26
25
26
1

7 キャブレタ

(SEM) 三菱 GM82PA

□使用個数は1台に使用する個数で入り数ではありません　□価格は1個あたりの単価です　□表示価格に消費税は含まれておりません

見出番号	部品番号	部品名称	使用個数	備考	希望小売価格
1	KK11009AB	キャブレタ(F)	1	2～24 を含	9,450
2	FA27080XX002	メインジェット	1		1,150
3	KK11010AB003	スロットルシャフト	1		1,800
4	KK12008AE110	ニードルバルブ	1		2,550
5	KK12008AE011	クリップ	1		200
6	KK15003AE027	ピン	1		200
7	KK11009AA007	スロットルバルブ	1		700
8	KK12025AA005	スクリュ	3		100
9	KK11009AA009	チョークバルブ	1		600
10	FA27080XX011	ガスケット	1		550
11	FA27080XX027	フロートチャンバ	1	12,13 を含	1,650
12	KK15001AA019	スプリング	1		150
13	FA27080XX004	スクリュ	1		400
14	KK15003AE018	パッキング	1		350
15	FA27080XX023	ボルト	1		400
16	FA27080XX015	フロート	1		1,600
17	KK11009AA015	メインノズル	1		2,450
18	KK11010AB016	スクリュ	1		250
19	KK11009AA019	チョークレバー	1		1,950
20	KK74508BA325	パイロットジェット	1		1,500
21	KK11009AA021	スプリング	1		250
22	KK12009AE015	パッキング	1		200
23	KK12008AE016	シール	1		200
24	KK11009AA025	シール	1		300
25	KK31027AA	インシュレータ	1		400
26	KW34058AA	キャブレタガスケット	2		100

8 コントロールパネル／ボルト・スプリング・カバー／スイッチ (SEM) 三菱 GM82PA

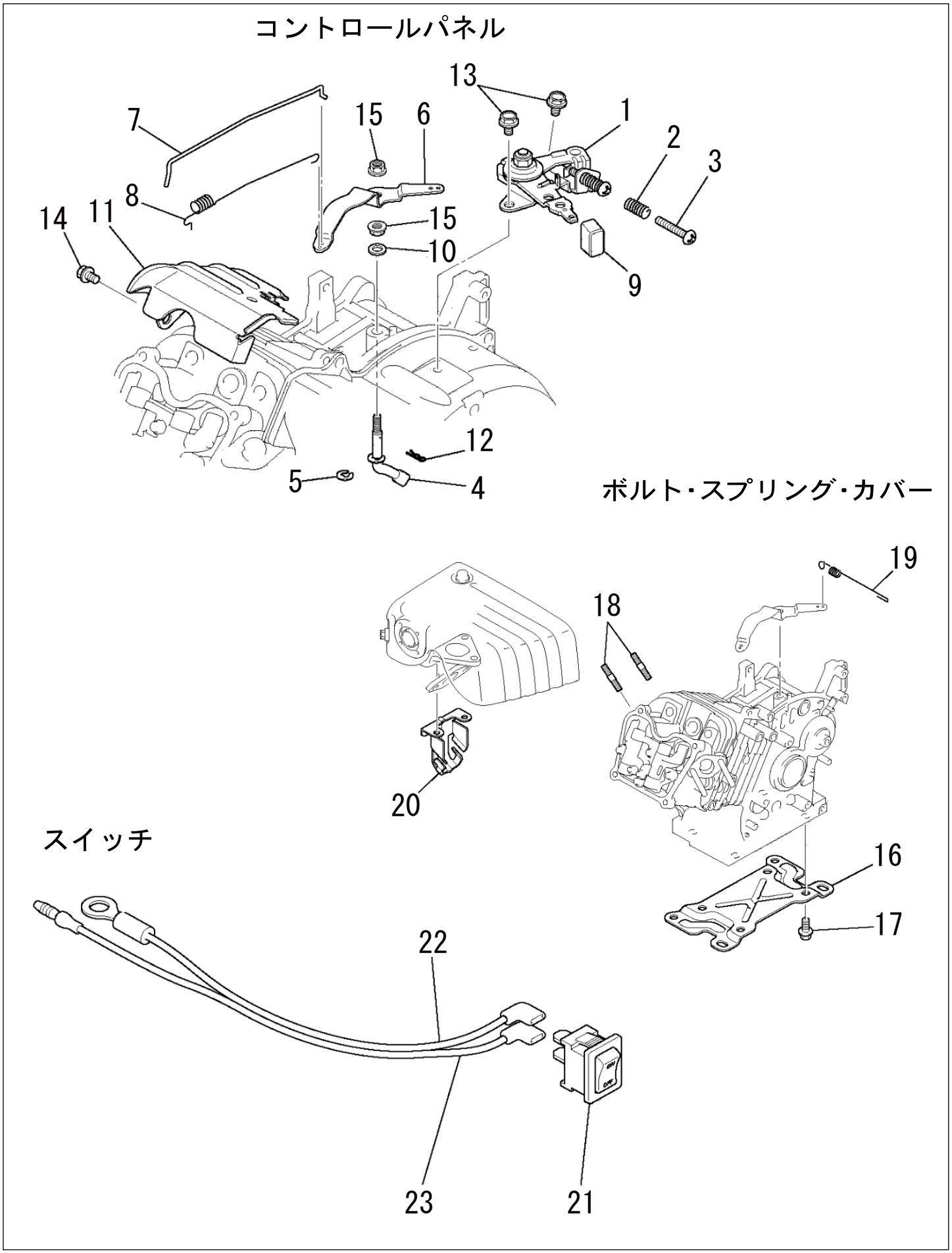

8 コントロールパネル／ボルト・スプリング・カバー／スイッチ (SEM) 三菱 GM82PA

□表示価格に消費税は含まれておりません

見出番号	部品番号	部品名称	使用個数	備考	希望小売価格
1	KG03024BA	コントロールパネルASSY	1	2,3 を含	1,300
2	KU80015AA	スプリング	1		200
3	H051D05X025	スクリュ	1		100
4	KG22013AA	ガバナシャフト	1	5 を含	600
5	S500P07	スナップリング	1		100
6	KG31018AA	ガバナレバー	1		400
7	LG41035AA	ガバナロッド	1		250
8	KG42021AA	ロッドスプリング	1		150
9	KG90014AA	キャップ	1		150
10	KG90023AA	ワッシャ	1		100
11	KH40056AB	トップカバー	1		300
12	KU70006AA	クリップ	1		100
13	B800A06X008K	フランジボルト	2		100
14	B805B06X012	フランジボルト	1		100
15	FR42734	フランジナット	2		100
16	KB90003AB	エンジンスタンド	1		1,000
17	KU14039AA	フランジボルト	4		100
18	KU14075AA	スタッドボルト	2		200
19	KG34031BA	ガバナスプリング	1		300
20	KM90127AA	カバー	1		200
21	KE80033AA	ストップスイッチ	1		450
22	KE90190AA	リードワイヤ	1		350
23	KE90191AA	リードワイヤ	1		350

タンク

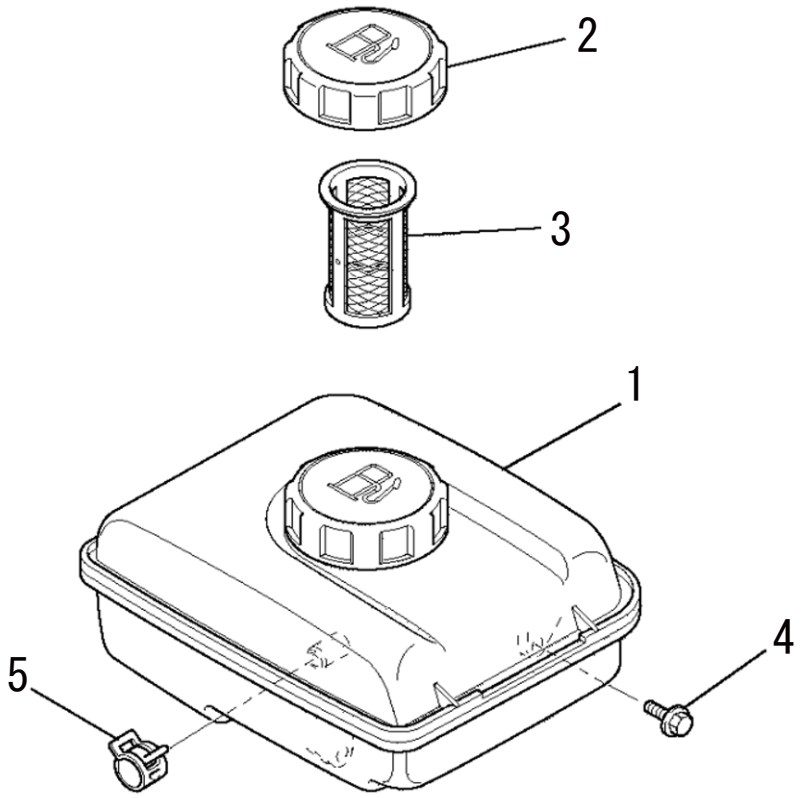

コック／ ホース

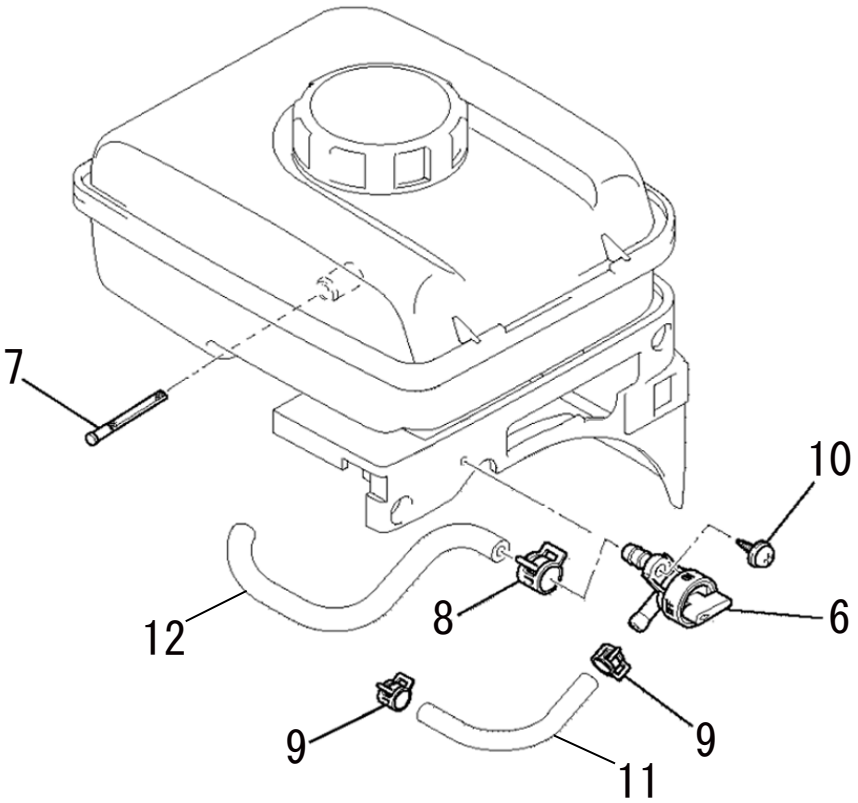

9 タンク／コック／ホース

(SEM) 三菱 GM82PA

□表示価格に消費税は含まれておりません

見出番号	部品番号	部品名称	使用個数	備考	希望小売価格
1	KF04109AD	フューエルタンク	1	2,3 を含	6,800
2	KF05021AA	タンクキャップASSY	1		700
3	KF40003AA	フューエルフィルタ	1		550
4	B805B06X020	フランジボルト	3		100
5	FR53226A	クリップ	1		100
6	KF31048AA	フューエルコック	1		1,500
7	KF40012AA	フューエルフィルタ	1		250
8	KU70034AA	クリップ	1		150
9	FR67419B	クリップ	2		150
10	KU12026AA	タッピングスクリュ	1		100
11	KF90235AA100	フューエルホース	1		350
12	KF90342AA140	フューエルホース	1		500

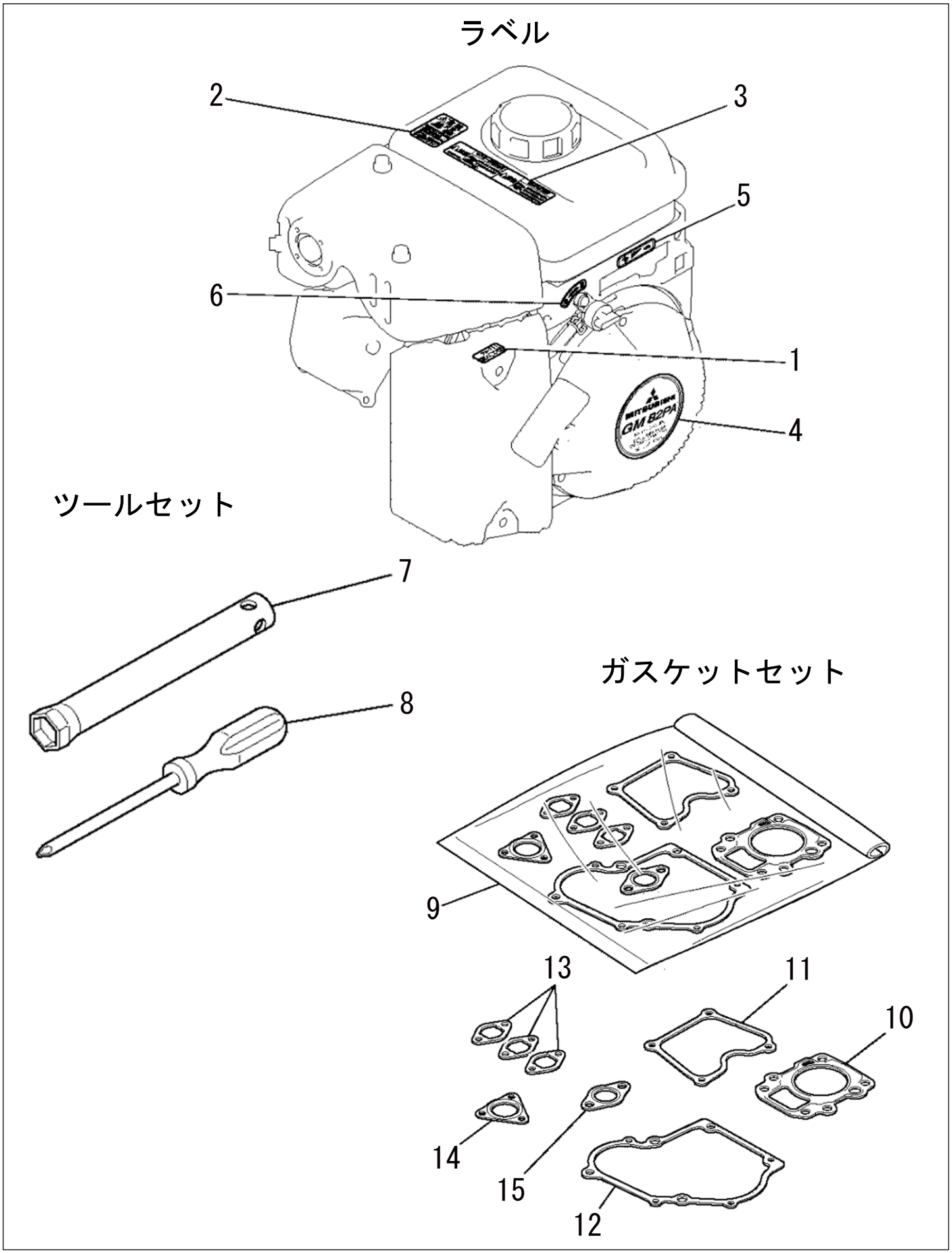
ラベル
2
3
5
6
1
4
MITSUBISHI
GM 82PA
ツールセット
7
8
ガスケットセット
9
13
11
10
14
15
12

10 ラベル／ツール／ガスケットセット

(SEM) 三菱 GM82PA

□表示価格に消費税は含まれておりません

見出番号	部品番号	部品名称	使用個数	備考	希望小売価格
1	KW56109CA	チョークラベル	1		300
2	KW56110AA	コーションラベル	1		300
3	KW56111AA	コーションラベル	1		300
4	KW52405AA	ネームラベル	1		400
5	KW56112AA	ラベル	1		300
6	KW56113AA	ラベル	1		300
7	KN12004DA	ボックススパナ	1		950
8	KN13001AA	スクリュドライバ	1		500
9	KW39082CA	ガスケットセット	1	10～15 を含	2,250
10	KC65002AA	ヘッドガスケット	1		400
11	KW33006AA	ガスケット、ヘッドカバー	1		350
12	KW31013AA	クランクケースガスケット	1		300
13	KW34058AA	キャブレタガスケット	3		100
14	KM70043AA	マフラガスケット	1		250
15	KM70040AA	マフラガスケット	1		250